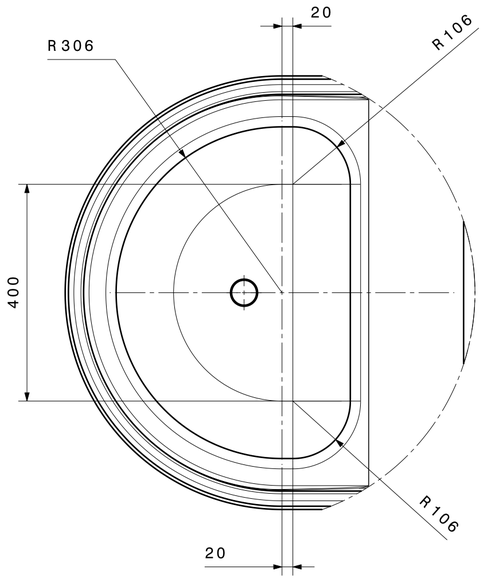

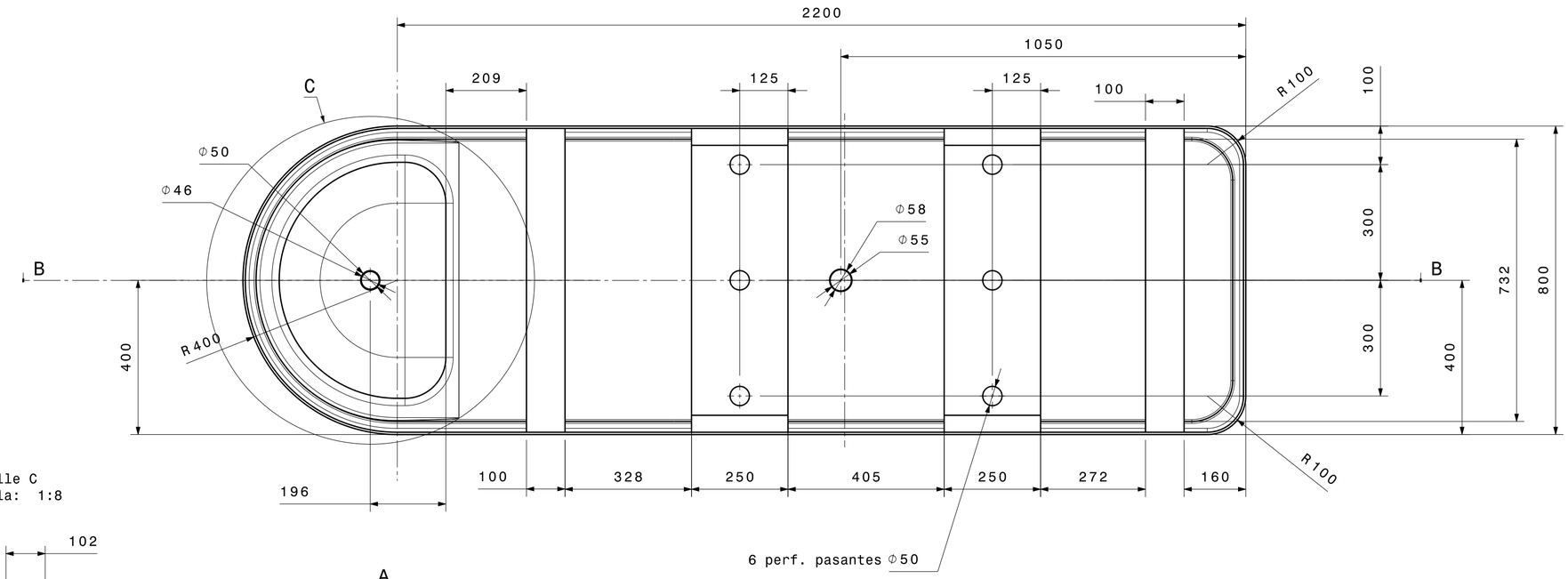

Detalle C
Escala: 1:8

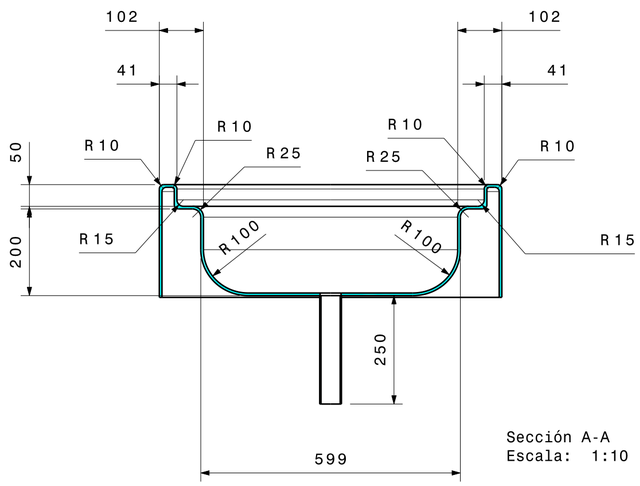

Sección A-A
Escala: 1:10

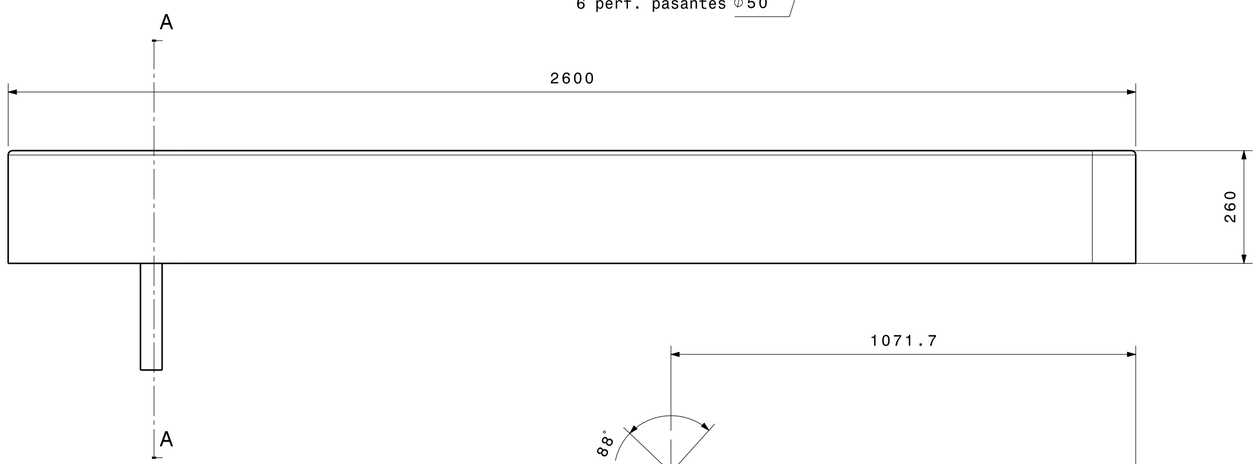

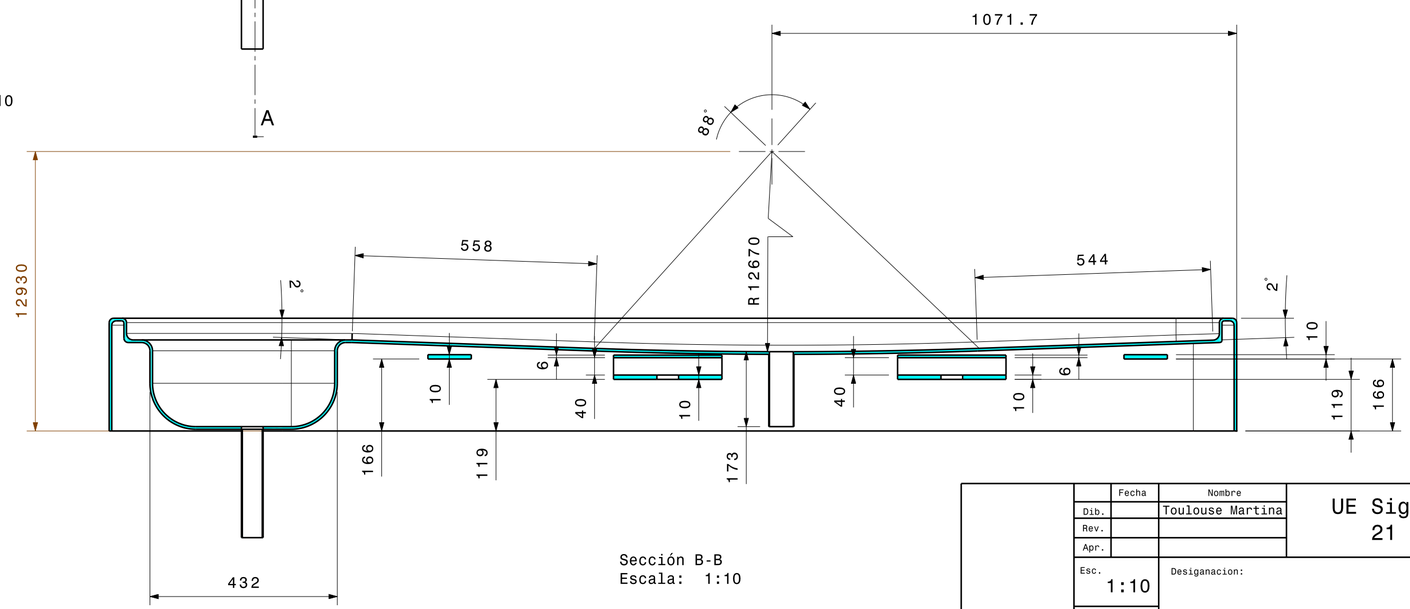

Sección B-B
Escala: 1:10

	Fecha	Nombre		
Dib.		Toulouse Martina	UE Siglo 21	Equipamiento para salas de autopsia
Rev.				
Apr.				
Esc. 1:10		Desiganacion: Estructura		Material: Tresol Espesor: 6mm
				Plano Nro: 1000
				Trat. sup: Pantone 320